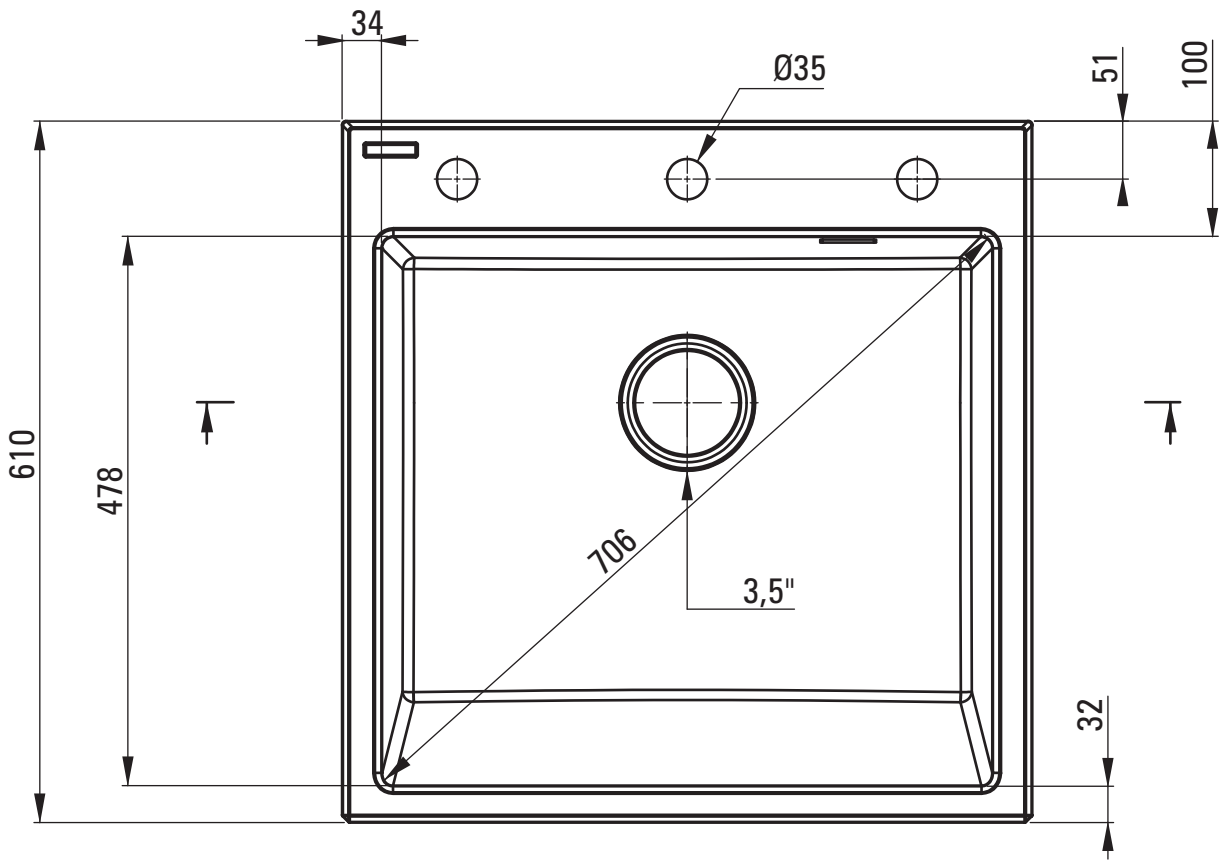
34
Ø35
51
100
610
478
706
3,5"
32

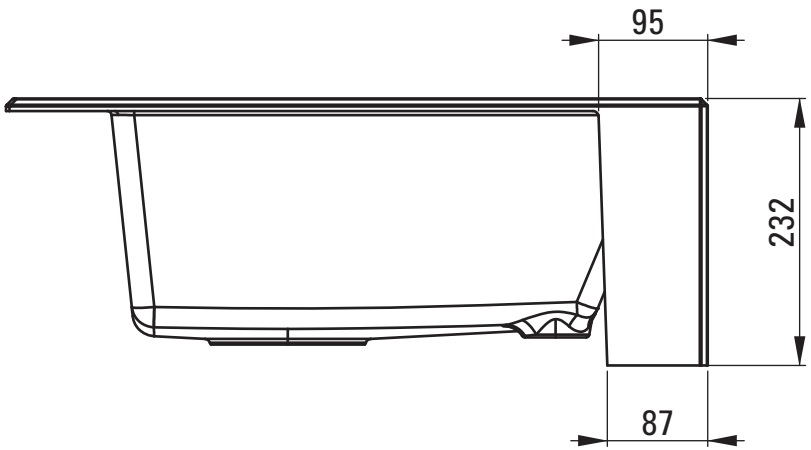
95
232
87

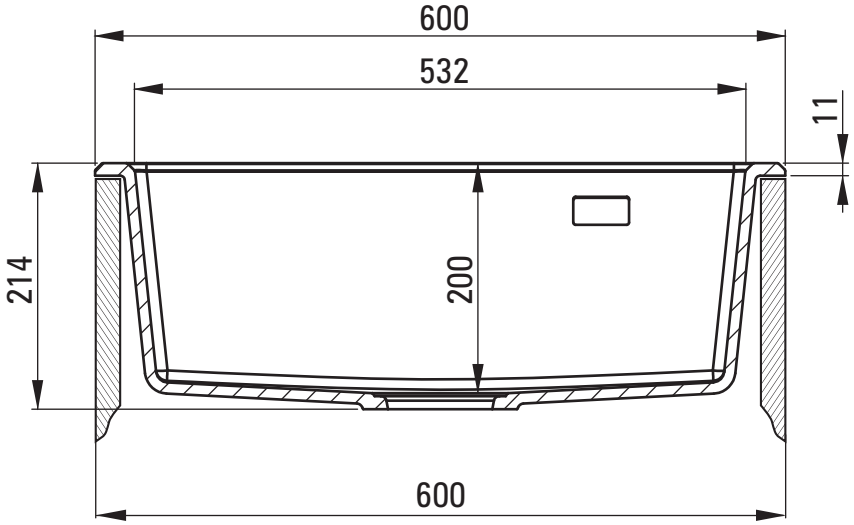
600
532
11
214
200
600